CLIVIA

LED

IP20

CE

PF
≥ 0.9

è un corpo illuminante con pannello acustico integrato che offre possibilità di controllare il rumore e fornire un'illuminazione ottimale negli ambienti di lavoro. Per quanto riguarda il design ottico, questo corpo illuminante adotta una sorgente luminosa ad alta luminosità, diretta e indiretta per offrire una distribuzione uniforme della luce. Per la gestione del suono, il pannello fonoassorbente in fibra di poliestere è dotato di scanalature a strisce e la struttura concavo-convessa è in grado di contenere i raggi sonori in eccesso, realizzando l'assorbimento e la diffusione del suono per una migliore acustica.

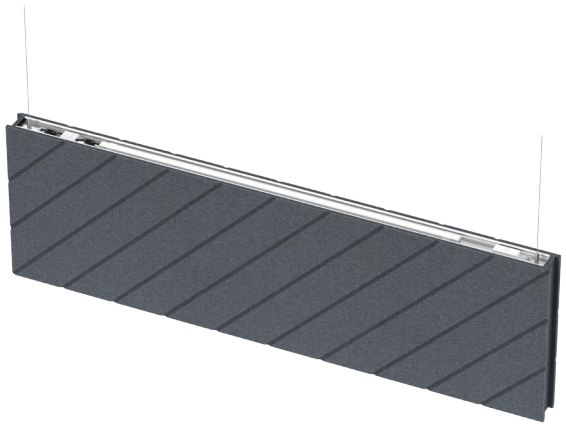

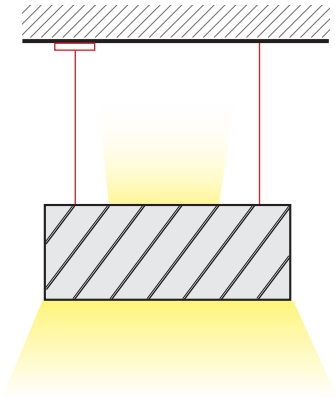

APPLICAZIONI: Uffici, sale riunioni, sale studio.

MATERIALE: Il colore del pannello fonoassorbente in fibra di poliestere può essere personalizzato (il colore standard è il grigio).

INSTALLAZIONE E CONNESSIONE: Corpo illuminante a sospensione. Cavo di sospensione 1,5mm.

DATI TECNICI: 50-60Hz, LED, CRI >80, SDCM <6, da 3050K a 7500K, Tunable White e alimentazione Casambi. IP20, disponibile in versione on/off e dimmerabile DALI. Ottiche disponibili 80x50°, 90°, 105°,110°.

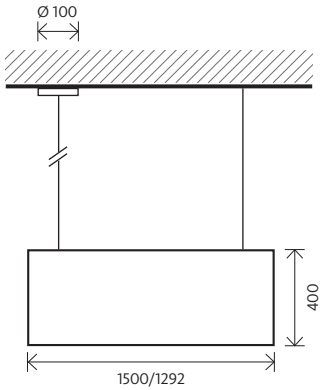

CLIVIA UGR19

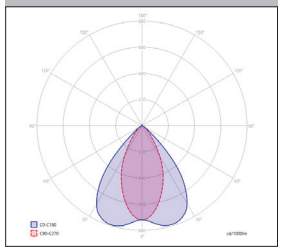

CLIVIA UGR19

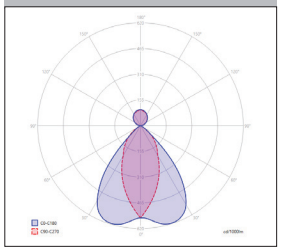

CLIVIA OPALE

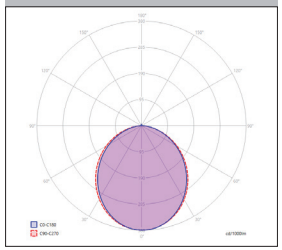

CLIVIA OPALE

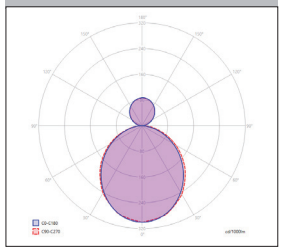

MODELLI	TIPO	POTENZA DI SISTEMA (W)	FLUSSO LUMNOSO (lm)	EFFICACIA LUMINOSA (lm/W)	TEMPERATURA COLORE (K)	DIMENSIONI L x P x H (mm)	CODICE
	Clivia Ottica UGR 19						
	Clivia monoemissione	36	3240	90	2CCT	1292 x 64 x 400	CLI01A82CONOF2050817
	Clivia biemissione	46	4600	100	2CCT	1292 x 64 x 400	CLI01A82CONOF2050818
	Clivia monoemissione	50	4500	90	2CCT	1500 x 64 x 400	CLI01A82CONOF2050819
	Clivia biemissione	65	6500	100	2CCT	1500 x 64 x 400	CLI01A82CONOF2050820
	Clivia Ottica Opale						
	Clivia monoemissione	36	4320	120	2CCT	1292 x 64 x 400	CLI01A82CONOF2050821
	Clivia biemissione	46	5520	120	2CCT	1292 x 64 x 400	CLI01A82CONOF2050822
	Clivia monoemissione	50	6000	120	2CCT	1500 x 64 x 400	CLI01A82CONOF2050823
	Clivia biemissione	65	7475	115	2CCT	1500 x 64 x 400	CLI01A82CONOF2050824

Aura Taitle S.r.l., Via San Felice 26, 40122 Bologna, Italia,
Tel +39 051 948 150, info@aurataitle.com, www.aurataitle.com

2023-09-25

AURA TAITLE
The Bright Choice

Con riserva di modifiche. Per l'ultima versione di questa scheda prodotto, visitate il nostro sito www.aurataitle.com.